歐利達
All Leader

大型智慧遮陽傘

(Smart Convertible Shading Umbrella)

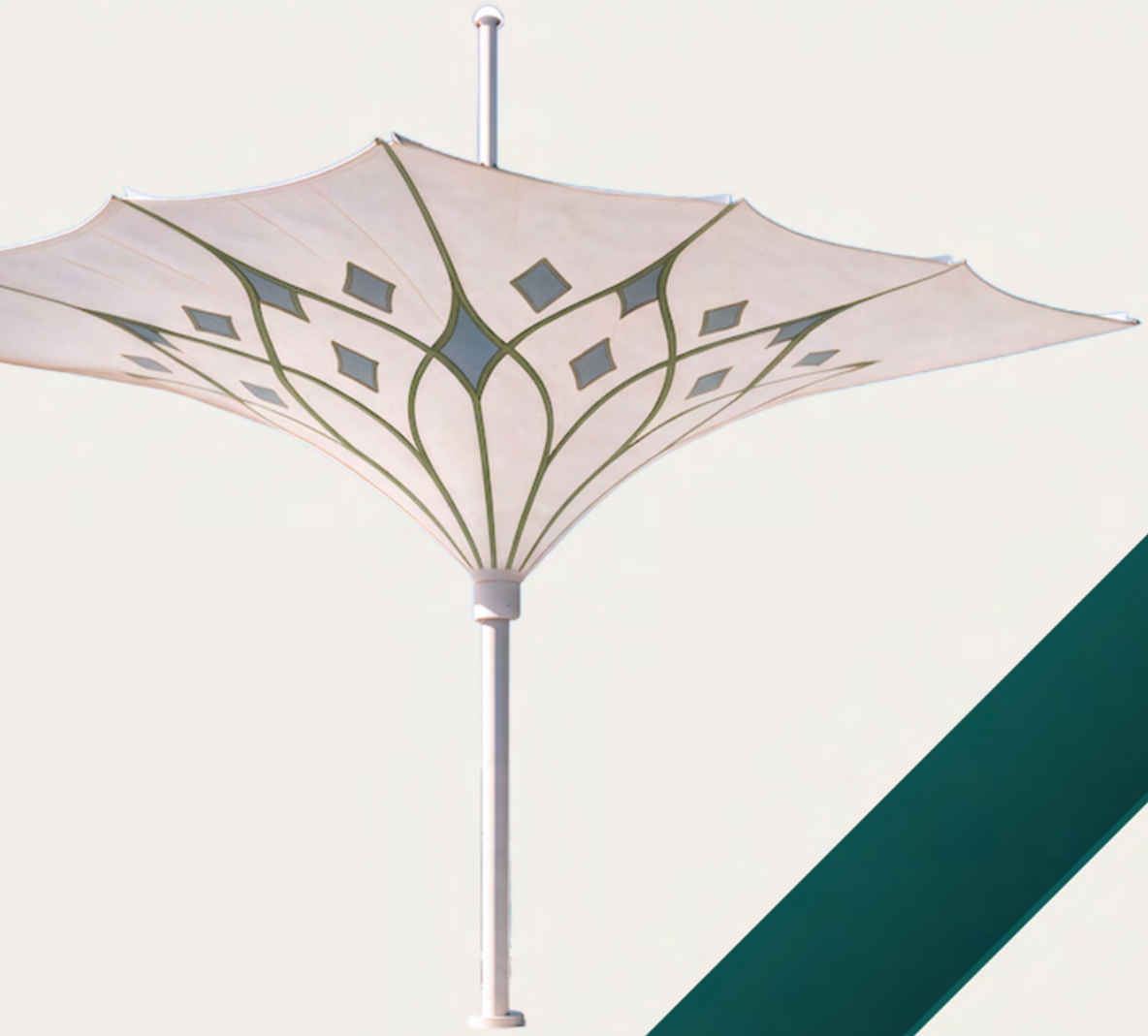

目錄

- 關於我們 1
- 現況挑戰 2
- 智慧體驗 3
- 漏斗型遮陽傘規格 4-5
- 漏斗型遮陽傘應用 6
- 正傘型遮陽傘規格 7-8
- 正傘型遮陽傘應用 9
- 手動、電動、智能規格 10
- 實績案例 11
- 我們的優勢 12
- 聯絡我們 13

關於我們



40+
業界資歷

200+
政府實績

3 合1
遮陽・遮雨・防淹水



Sid Wang
All Leader Founder

歐利達以 FRP 複合材料的專業，打造耐候、耐用的智慧遮陽傘，為廣場、園區與公共空間提供經得起時間考驗的遮陽解決方案。憑藉多年專業與專注的團隊，每一支傘都禁得起長年風吹日曬。

現況挑戰

遮陽降溫

大跨距傘面擋下烈日，PTFE / PVDF 等級傘布反射熱輻射，傘下的體感明顯下降，讓廣場與路口在盛夏也能久站、可停留，降低中暑風險。

智能收合

鋼構傘骨＋折臂收合工程，平時開傘遮陽遮雨；颱風或強風偵測到即自動收合鎖定，保護傘體結構與行人安全。

集水排水

傘面做成漏斗形，抓住大量雨水順中柱、地底直通大排水溝排掉。傘下的人不被淋、地面不積淹，把暴雨變成被管理的水流。

核心設計

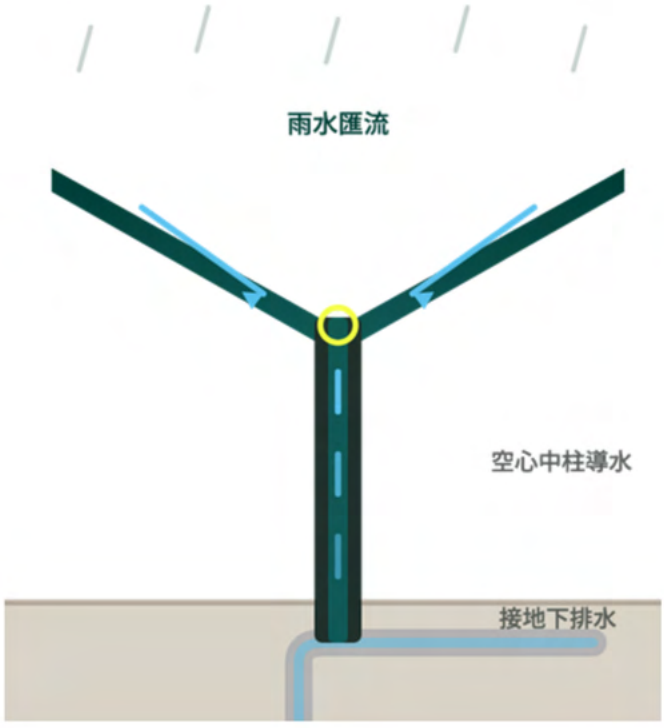

- 大面積傘面在暴雨中抓住大量雨水，順向心傾斜往中央匯流。
- 水流集中到傘心的漏斗喉口，導入空心中柱。
- 沿空心柱身往下，從地底直通大排水溝排掉。這正是 All Leader 的排水工程本業。
- 地面保持乾爽，遮陽、遮雨、防淹水一次完成。

智慧體驗

免人力手動開收，遠端就能管理整個場域；並可整合燈光、聲音與降溫，把功能設施變成有體驗的公共空間。這正是我們所說的「智慧城市」語言。

遙控 / 系統操控

一鍵或排程開合，遠端集中管理多座設施，颱風來臨統一收合，免派人現場操作。

LED 燈光・音樂

傘下整合照明與音響，入夜成爲廣場亮點，可配合活動、節慶與在地觀光營造氛圍。

噴霧降溫

盛夏開啟細水霧，進一步壓低傘下的體感溫度，提升停留舒適度與人潮承載力。

智能收合

承襲麥地那折臂大傘的可收合工程——平時開傘遮陽，颱風或強風偵測到即自動收合鎖定，保護結構與行人安全。

漏斗型遮陽傘

傘面

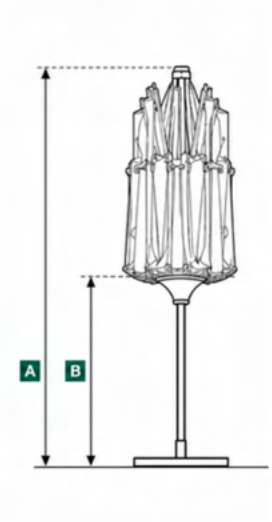

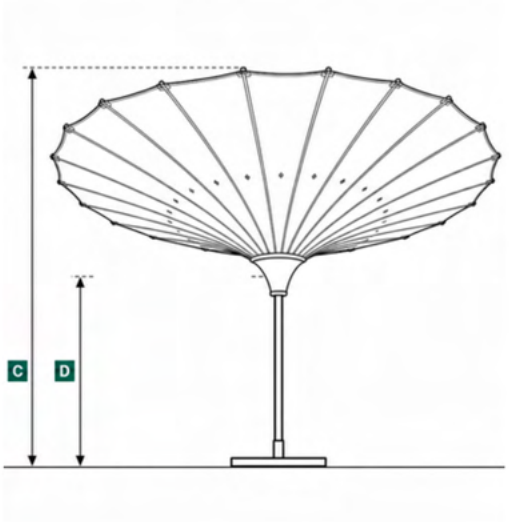

	方形 3.5×3.5	方形 5×5	方形 7×7	圓形 Ø3.5	圓形 Ø5	圓形 Ø7
重量 (kg)						
含包裝	120	195	350	105	170	290
不含包裝	105	175	320	90	150	265
框架	90	150	280	75	130	230
傘布	4	6.5	11	4	6	9
收合時 (cm)						
A: 收合高度	510	510	510	510	510	510
B: 傘骨離地	210	215	265	210	215	260
開展時 (cm)						
C: 開展高度	510	510	510	510	510	510
D: 漏斗口高度	210	215	265	210	215	260

漏斗型遮陽傘 支架

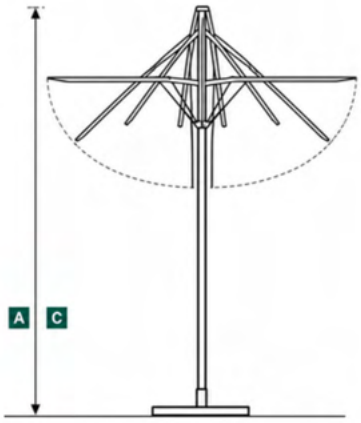

	方形 3.5×3.5	方形 5×5	方形 7×7	圓形 Ø3.5	圓形 Ø5	圓形 Ø7
排水						
中柱外柱 (mm)	Ø100×5	Ø100×5	Ø150×5	Ø100×5	Ø100×5	Ø150×5
中柱內管 (mm)	Ø80×3	Ø80×3	Ø100×5	Ø80×3	Ø80×3	Ø100×5
地錨／配件						
地下排水式地錨	Ø100 排水型	Ø100 排水型	Ø150 排水型	Ø100 排水型	Ø100 排水型	Ø150 排水型
底座	Ø100 型	Ø100 型	Ø150 型	Ø100 型	Ø100 型	Ø150 型
保護套	L	XL	XXL	L	XL	XL

包裝

- 包裝方式：出口級木箱包裝
- 包裝尺寸及毛重：依產品型號與實際裝箱資料提供

應用 漏斗型遮陽傘



十字路口



風景區・觀光景點



火車站・校園



社區公設

正傘型遮陽傘 傘面

中柱

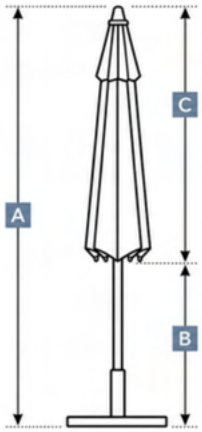

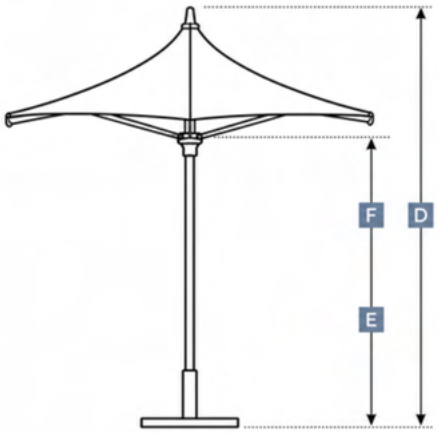

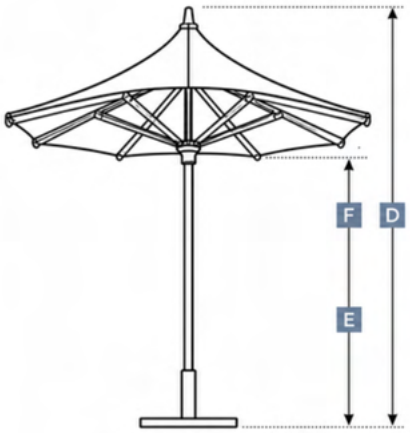

側柱

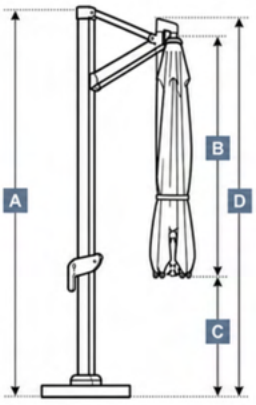

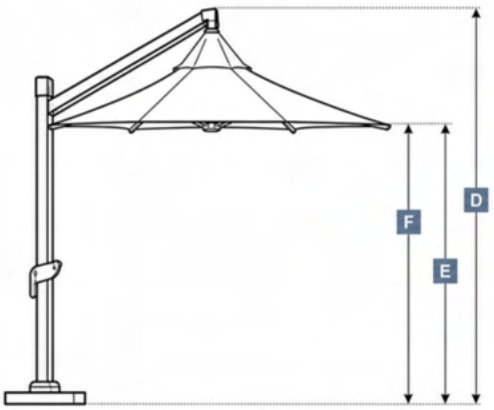

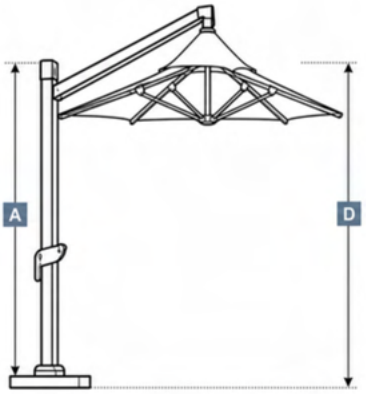

項目	方形 3×3	方形 4×4	方形 5×5	圓形 Ø3	圓形 Ø4	圓形 Ø5
覆蓋面積 (m^2)	9	16	25	7	13	20
傘布重量 (kg)	3	5	7	3	4	5
傘面形式	張力膜正傘					
傘布材質	PTFE／PVC 防水膜材					
開合	電動馬達＋遙控／系統控制					
傘面排水	雨水沿傘面自然導流至外緣					

正傘型遮陽傘 支架

項目	支架	3×3	4×4	5×5
框架重量 (kg)	中柱	58	90	100
	側柱	105	155	215
不含包裝 (kg)	中柱	75	115	125
	側柱	125	180	245
A: 收合高度 (cm)	中柱	340	340	340
	側柱	340	340	340
D: 開展高度 (cm)	中柱	340	340	340
	側柱	340	340	340
E 傘面下緣離地 (cm)	中柱	230	230	230
	側柱	230	230	230
F 傘骨最低點離地 (cm)	中柱	260	260	260
	側柱	260	260	260
柱型式	中柱	鋼構圓中柱 Ø100–114 mm		
	側柱	鋼構直立方柱＋雙斜懸臂		
地錨	中柱	地下預埋管／固定底座／混凝土基礎		
	側柱	側柱專用預埋件＋加強混凝土基礎		
保護套	中柱	S	M	L
	側柱	M	M	L

包裝

- 包裝方式：出口級木箱包裝
- 包裝尺寸及毛重：依產品型號與實際裝箱資料提供

應用

正傘型遮陽傘



中柱



中柱



側柱



側柱

手動、電動、智能規格

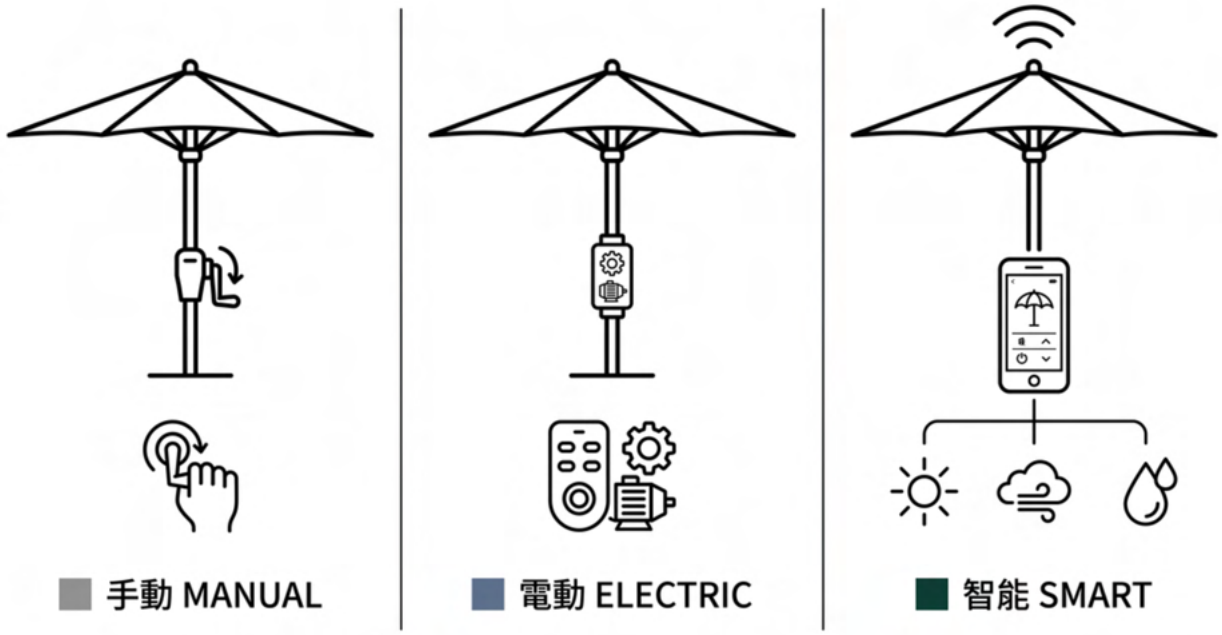

配置項目	功能說明
智能控制系統	支援遙控器／APP 遠端操控； 多把傘可群組聯動，同步開合。
智能風感防護	即時偵測風速，達設定風級時自動預警並收合； 抗風能力達 11～13 級。
照明系統	採用模組化燈帶，可嵌入傘體或傘頂； 支援呼吸、漸變、閃爍等動態燈光模式。
噴霧降溫系統	配備微米級霧化噴頭，可降低傘下體感溫度約 5～8°C。
音響系統	配備 360° 藍牙環繞音響，具 IPX6 防水等級， 適合大型商業場所的擴音需求。
傘面客製印刷	可噴印企業 LOGO 或藝術圖案，色彩飽和且耐候， 亦可融入在地文化元素。
傘柱客製造型	柱體款式、花紋、材質及顏色， 均可依品牌主題進行客製化設計。

實績案例



漏斗型遮陽傘



漏斗型遮陽傘



正傘型遮陽傘

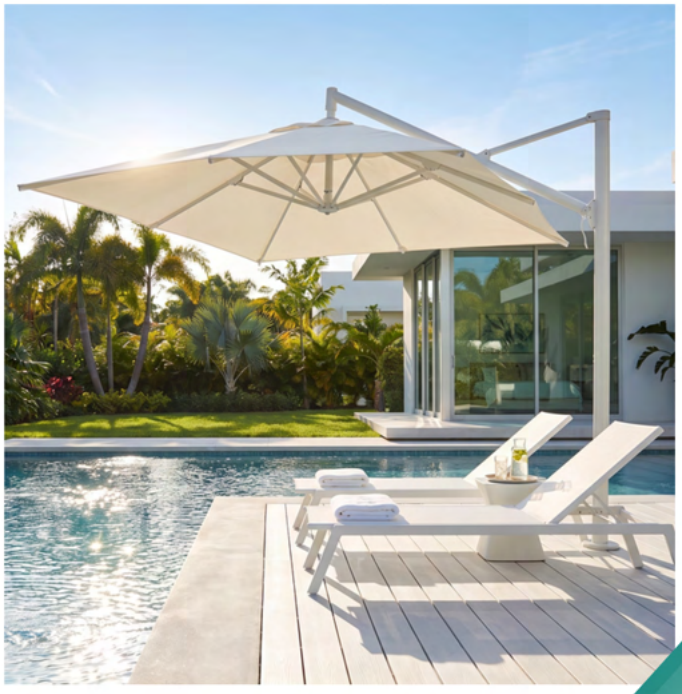

正傘型遮陽傘

爲什麼要選
歐利達 All Leader





聯絡我們

Website	all-leader.com/zh
Phone	+886-7-7905553
E-mail	info@all-leader.com
Social Media	@All Leader International
Address	高雄市三民區大昌二路 65 號 7 樓

all-leader.com



Copyright © All Leader